Electrolux PROFESSIONAL

Produkt #

Modell #

Namn #

SIS #

AIA #

Modular Cooking
Elektrisk spis med hel häll, 4 zoner, ecotop beläggning, betjänas från 1 sida

589009 (MCLDAAJOAO) Elektrisk spis med hel häll, 4 zoner, ecotop beläggning, betjänas från 1 sida

Kort specifikation

Pos.

Enheten är konstruerad i enlighet med DIN 18860-2 med 20 mm droppkant på toppskivan. Tillverkad i en robust ramkonstruktion. Arbetsyta i 2 mm 1.4301 (AISI 304). Släta arbetsytor som är enkla att rengöra. THERMODUL-Anslutningssystem ger arbetsytor med minimala skarvar som gör att fett och smuts inte kan tränga ner mellan enheterna. ECOTOP-modell med 14 mm tjock häll i kolstål med Therma Lines unika värmebevarande beläggning.4 oberoende värmezoner med 2 elektroniska sensorer per zon för temperaturstyrning. Varje zon har 8 effektnivåer. Snabb uppvärmning av hällen, ständigt klar att användas. Enheten är utrustad med överhettningsskydd. Standby-funktion spar energi och snabbåterställer maximal effekt. Metallvred med silikoninfattning för enklare hantering och rengöring.
Kapslingsklass IPX5
Konfiguration: Enheten betjänas från en sida.

.

Huvudfunktioner

- Snabb uppvärmning av hällen, alltid redo för användning.
- Överhettningsskydd: Elektroniska sensorer skyddar mot överhättning av hällen
- Kokkärl kan enkelt flyttas från ett område till ett annat utan lyft.
- Rengörningszon runt hällen för enklare rengörning.
- Servicevänlig, alla viktiga komponenter kan nås från framsidan.
- THERMODUL-anslutningssystemet ger en arbetsyta utan skarvar som inte släpper igenom smuts när enheterna är sammankopplade. Detta underlättar då en enhet behöver avlägsnas vid byte eller service.
- Metallvred med silikoninfattning för enklare hantering och rengöring. Den speciella utformningen förhindrar att det kommer in vätska eller smuts i viktiga komponenter.
- Stor synlig digital display tillverkad i härdat glas för att motstå värme och kemikalier, visar temperatur eller effektinställningar. Displayen visar även på/av-status för produkten och på/av-status för värmeelementen.
- Hällen och bottenfogprofil för att undvika att det kommer in smuts.
- Två elektroniska sensorer per zon för att styra yttemperaturen och för att skydda hällen från överhettning.
- 8 effektnivåer.
- ECOTOP-modellen har en 20 mm tjock kokyta i mjukt kolstål med värmelagrande beläggning.
- 4 värmezoner med individuell styrning.

Konstruktion

- 2 mm arbetsyta i 1.4301 (AISI 304).
- Plan ytkonstruktion för att lätt rengöra ytorna.
- Inre ram för robust konstruktion i 2 mm och 3 mm i 1.4301 (AISI 304).
- Enheten är konstruerad enligt DIN 18860_2 med 20 mm droppkant.
- IPX5 kapslingsklass
- Enheten konstruerad enligt DIN 18860_2 med 20 mm droppkant och 70 mm indragen sockel.

Hållbarhet

- Standby-funktionen sparar energi och återställer snabbt maximal effekt.

Övriga Tillbehör

• Kopplingsräls, TL90	PNC 912502	❑
• Fronträcke, 1000mm lång x 130 mm djup	PNC 912528	❑
• Kopplingsräls, höger, mellan THL och Pro Thrmetic	PNC 912975	❑
• Kopplingsräls, vänster, mellan THL och Pro Thermetic	PNC 912976	❑
• Sido-kopplingsräls för slätsittande vänster sidopanel, TL90	PNC 913111	❑
• Sido-kopplingsräls för slätsittande höger sidopanel, TL90	PNC 913112	❑
• Sido-kopplingsräls (12mm) för TL 90, vänster	PNC 913202	❑
• Sido-kopplingsräls (12mm) för TL 90, höger	PNC 913203	❑
• Anslutningskit T-profil, rygg mot rygg	PNC 913227	❑
• Profil, D900, TL Övrig Maskin	PNC 913232	❑
• Set med Energioptimerare 40A - TL80/85/90	PNC 913248	❑
• Sido-kopplingsräls (12mm) för TL 90, vänster, rygg-mot-rygg	PNC 913251	❑
• Sido-kopplingsräls (12mm) för TL 90, höger, rygg-mot-rygg	PNC 913252	❑
• Kit, Thermaline 90	PNC 913255	❑
• Kit, Thermaline 90	PNC 913256	❑
• Filter = 1000 mm - Thermaline 80/85/90	PNC 913666	❑
• HUVUDSTRÖMBRYTARE 60A, 10mm² NM (Fabrik)	PNC 913677	❑

Företaget förbehåller sig rätten att göra ändringar i de produkter utan föregående meddelande.

Modular Cooking
Elektrisk spis med hel häll, 4 zoner, ecotop beläggning, betjänas från 1 sida

Front

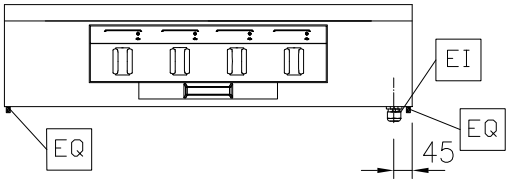

Sida

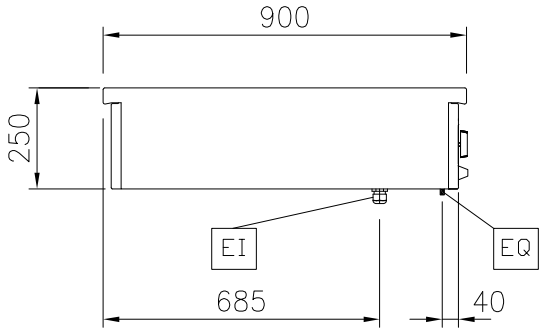

EI = Elektrisk anslutning
EQ = Ekvipotential skruv

Topp

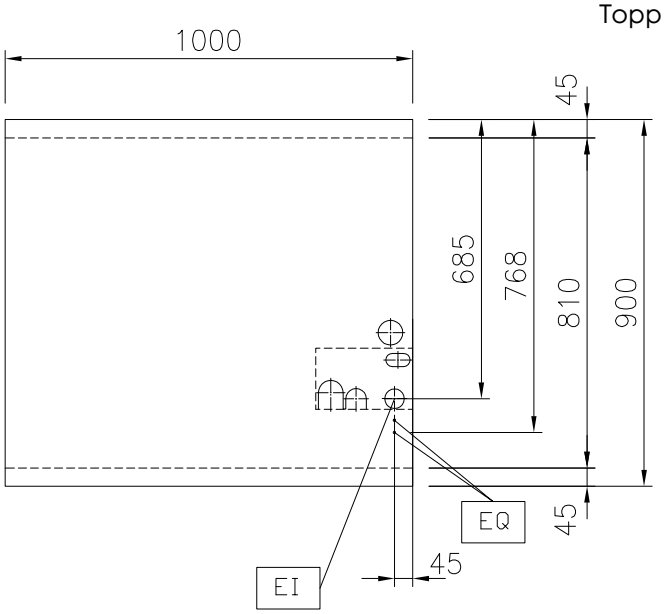

Elektricitet

Max fasström:	
589009 (MCLDAAJOAO)	34,8A
Spänning:	400 V/3N ph/50/60 Hz
Total watt:	16 kW

Viktig information

Används ej som installationshandling. Begär separat installationsanvisning.	
Arbetstemperatur, min:	100 °C
Arbetstemperatur, max:	450 °C
Yttermått, bredd	1000 mm
Yttermått, djup	900 mm
Yttermått, höjd	250 mm
Nettovikt:	160 kg
Konfiguration:	Betjänas från en sida;Top
Effekt främre plattor:	4 - 4 kW
Effekt bakre plattor:	4 - 4 kW
Spishäll användbar yta (bredd):	820 mm
Spishäll användbar yta (djup):	720 mm

Hållbarhetsdata

Effekt, min:	34.8 Amps

Företaget förbehåller sig rätten att göra ändringar i de produkter utan föregående meddelande.